NOVELLINI

DIVINA

OUTDOOR SPA COLLECTION

Alles fing mit unserem Vater Gianfranco an,
als wir 1966 mit der ersten Duschkabine begannen, in der Familie vom Wohlbefinden zu reden.
Mit einem Blick auf unseren Weg und die Weiterentwicklungen dieser Jahre
steigen wir mit extremer Kohärenz und dem Stil, der uns unterscheidet,
in den Bereich der Minibecken ein und die ganze Firma, jede Abteilung arbeitet an
der Markteinführung dieser neuen Produkte, die unserer Meinung nach
der höchste Ausdruck der Wellness sind.
Verwöhnung pur.

Wszystko rozpoczęło się od naszego taty Gianfranco,
kiedy w 1966 roku, wraz z pierwszą kabiną prysznicową, w rodzinie zaczęło się mówić o dobrym
samopoczuciu. Spoglądając na naszą drogę i ewolucję w ostatnich latach,
dzięki ogromnej konsekwencji i stylowi, które nas wyróżniają,
wkroczyliśmy do sektora minibasenów, angażując całą firmę, wszystkie jej działy,
aby wprowadzić na rynek nowe produkty, które uważamy za
przejawienie maksymalnego komfortu.
Łagodna pieszczota.

Barbara e Marco Novellini

DIVINA

ZUM TRÄUMEN / *JAK MARZENIE*

Unser Traum ist es Ihr Wohlbefinden wahr werden zu lassen.
Ein Wohlbefinden, das Sie mit Ihren Liebsten teilen können, wann Sie wollen, im Sommer wie im Winter, am Tag oder in der Nacht.
Ein Wohlbefinden, das Sie direkt in Ihrem Haus erleben können, in dem Raum, den Sie vorziehen, auf der Terrasse oder direkt im Garten.
Ein Wohlbefinden von überraschendem Design mit exklusiven Finishs und Einrichtungsgegenständen, die perfekt in Ihren Raum passen. Der Traum wird mit der Divina OUTDOOR SPA Collection wahr.

Naszym Marzeniem jest zapewnienie Ci dobrego Samopoczucia.
Dobre samopoczucie, którym podzielisz się ze swoimi najbliższymi, zawsze gdy tego chcesz, latem lub zimą, w dzień lub w nocy.
Dobre samopoczucie, które możesz doświadczać bezpośrednio w Twoim domu, w wybranym przez ciebie pomieszczeniu, na tarasie lub bezpośrednio w ogrodzie.
Dobre samopoczucie o zaskakującym Design z ekskluzywnymi wykończeniami i dodatkami, które idealnie wkomponują się do Twojej przestrzeni. Marzenie, które realizuje się poprzez Divina OUTDOOR SPA Collection.

DIVINA

ALLES IST EIN DETAIL
WSZYSTKO JEST SZCZEGÓŁEM

DIE DETAILS MACHEN DIE PERFEKTION AUS. DIE PERFEKTION IST KEIN DETAIL.

NIE NALEŻY LEKCEWAŻYĆ SZCZEGÓŁÓW, BO OD NICH ZALEŻY DOSKONAŁOŚĆ.

Leonardo da Vinci

Die Liebe für das Detail ist unser Hauptziel.
Unser Sortiment Divina OUTDOOR SPA hat ein Design von unverwechselbaren Linien mit einer sorgfältigen ergonomischen Gestaltung für einen sicheren und entspannten Gebrauch.
Griffige, umweltfreundliche und witterungsfeste Oberflächen garantieren viele Jahre lang Hygiene und Haltbarkeit für Ihr Home SPA.
Eine zuverlässige Avantgarde-Technologie, die unsichtbar und geräuschlos immer bereit ist, Ihnen eine komplette Entspannung Made in Italy zu schenken.

Dbałość o szczegóły jest naszym głównym celem.
Naszą gamę Divina OUTDOOR SPA charakteryzuje konstrukcja o niepowtarzalnych liniach, poddana uważnej analizie ergonomii dla bezpiecznego i relaksującego użytkowania.
Ekologiczne i odporne na działanie czynników atmosferycznych powierzchnie materiałowe gwarantują higienę i trwałość Twojego Domowego SPA.
Niezawodna i najnowocześniejsza technologia, ukryta i cicha, zawsze gotowa, aby podarować Ci pełny relaks w 360° Made in Italy.

DIVINA

IHR TRAUMWINKEL!
TWÓJ WYMARZONY KĄT!

DIVINA

SUCHEN SIE SICH IHR SPA AUS
WYBIERZ SWOJE SPA

DIVINA M SPA

190x140x75

DIVINA L SPA

185x160x85

DIVINA XL SPA

200x200x85

DIVINA XXL SPA

230x215x85

NOVELLINI

DIVINA XXL SPA

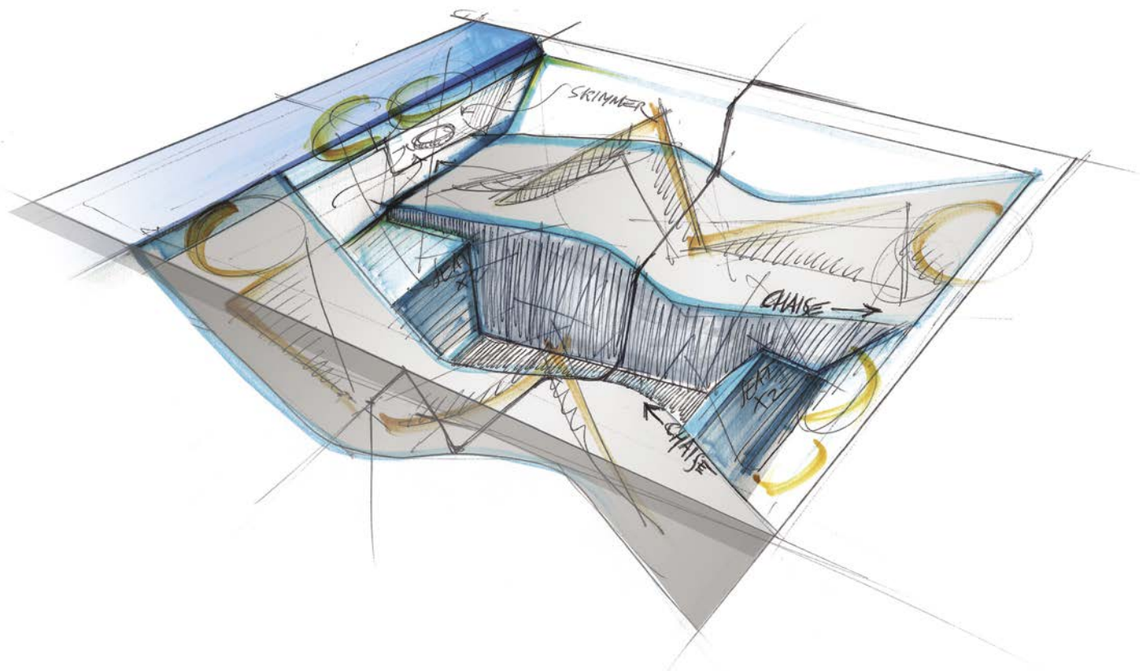

SPA in der geeigneten Größe, um mit der Familie und Freunden, Momente des Wohlbefindens zu sechst zu teilen. Wanne mit zwei Sitztiefen, mit Chaiselongue und vier bequemen, gegenüberstehenden Sitzflächen. Jeder Platz ist mit verschiedenen Typologien der Whirlpool-Hydromassage ausgestattet, die unterschiedliche wassertherapeuthische Behandlungen für eine Wellness vom höchsten Niveau erlauben.

SPA o wymiarach odpowiednich, pozwalające dzielić się z rodziną i przyjaciółmi chwilami komfortu i dobrego samopoczucia, razem z 6 osobami. Wanna z dwoma poziomami wewnętrznymi, z dwoma szezlongami i czterema wygodnymi, naprzeciwległymi siedziskami. Każde miejsce wyposażone jest w różnego rodzaju hydromasaże, które umożliwiają rozmaite zabiegi hydroterapeutyczne zapewniające Wellness na najwyższym poziomie.

- Aquaclean UV+Ozono
- Chromolight
- Wi-Fi Remote Control
- Bluetooth Music

QUARZ

Mit einer der Finishs aus der Auswahl Quarz erhält man die Produkte Outdoor Spa in tendenziell neutralen und kalten Farben, die sich mit ihrem Indoor- oder Outdoor-Ambiente abstimmen.

Wybierając wykończenia Quarz otrzymuje się produkty Outdoor Spa w neutralnych i zimnych kolorach, które w harmonijny sposób wkomponują się do Twojego wewnętrznego lub zewnętrznego otoczenia.

OXID

Die Kombination mit den Finishs Oxid erlaubt Produkte Outdoor Spa in hauptsächlich warmen und freundlichen Farben zu haben, die sich perfekt in Ihr Indoor- oder Outdoor-Ambiente integrieren.

Kombinacja wykończeń Oxid pozwala na uzyskanie produktów Outdoor Spa z przewagą ciepłych i przytulnych odcieni, które doskonale zintegrują się z Twoim wewnętrznym lub zewnętrznym otoczeniem.

DIVINA

DIE MATERIALIEN
MATERIAŁY

Die Paneele der Wannen OUTDOOR SPA werden aus umweltfreundlichem Material hergestellt, Sie sind witterungs- und bakterienbeständig, leicht zu reinigen und garantieren eine gute Wärmedämmung, sodass das Wasser auch bei niedrigeren Temperaturen warm bleibt. Für die kälteren Klimazonen gibt es eine zusätzliche Wärmedämmung, die Gebrauchskomfort bei jeder Außentemperatur garantiert.

Panele wanien OUTDOOR SPA wykonane są z materiałów o niewielkim wpływie na środowisko, odpornych na działanie czynników atmosferycznych i bakteryjnych, są łatwe w utrzymaniu czystości oraz zapewniają dobrą izolację termiczną wody nawet w najniższych temperaturach. W chłodniejszych klimatach dostępna jest dodatkowa izolacja termiczna gwarantująca komfort użytkowania przy każdej temperaturze zewnętrznej.

NATURAL TOUCH

Die Paneele Natural Touch haben eine griffige, witterungsfeste Oberfläche mit hervorgehobener Struktur mit Holzeffekt oder Soft Touch mit Mattfarben.
Panele Natural Touch posiadają odporną na działanie czynników teksturowaną powierzchnię z relief imitującym strukturę drewna lub z efektem soft touch o jednolitym kolorze.

Oak Alpine

Oak Concrete

Oxid

Quarz

DOGATI

Die Paneele Dogati mit Holzeffekt werden aus Bambusfasern und 100% Recycling-Material hergestellt.
Panele listwowe, imitujące strukturę drewna, wykonane są z włókien bambusowych i materiałów pochodzących w 100% z recyklingu.

Ghiaccio

Wenge

FIBER-CROSS

Die Paneele Fiber-Cross fühlen sich wie ein Naturtextilstoff an, sie zeigen sich beständig n Außenbereichen und trocknen schnell.
Panele Fiber-Cross posiadają wyczuwalną w dotyku strukturę, przypominającą naturalny splot tekstylny, są odporne na zewnętrzne warunki i szybko schną.

Warm brown

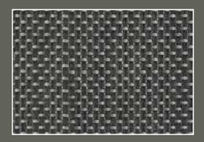
Steel

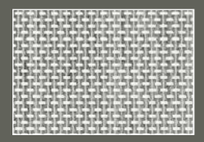
Light grey

DIVINA

DIE FARBEN DES WOHLBEFINDENS
KOLORY DLA DOBREGO SAMOPOCZUCIA

Die Schürzen der Wanne DIVINA SPA werden aus Acrylstoffen höchster Qualität hergestellt und sind in verschiedenen Farbausführungen erhältlich. Sie sind leicht zu reinigen und extrem stoßfest, nutzen nicht ab und verblassen nicht mit der Zeit.
Die Wannenschürze ist mit umweltfreundlichem Polyurethan-Schaum verstärkt, was eine hervorragende Wärmedämmung der Wanne und eine hohe Energieeinsparung garantiert.

Korpusy wanien DIVINA SPA zostały wykonane z najwyższej jakości akryli i dostępne są w różnych wykończeniach kolorystycznych. Łatwe w czyszczeniu i niezwykle odporne na uderzenia, nie niszczą się i nie odbarwiają z czasem.
Korpus wanny jest wzmocniony pianką poliuretanową o niskim wpływie na środowisko, która gwarantuje doskonałą izolację termiczną wanny i dobrą oszczędność energii.

DIVINA XL SPA

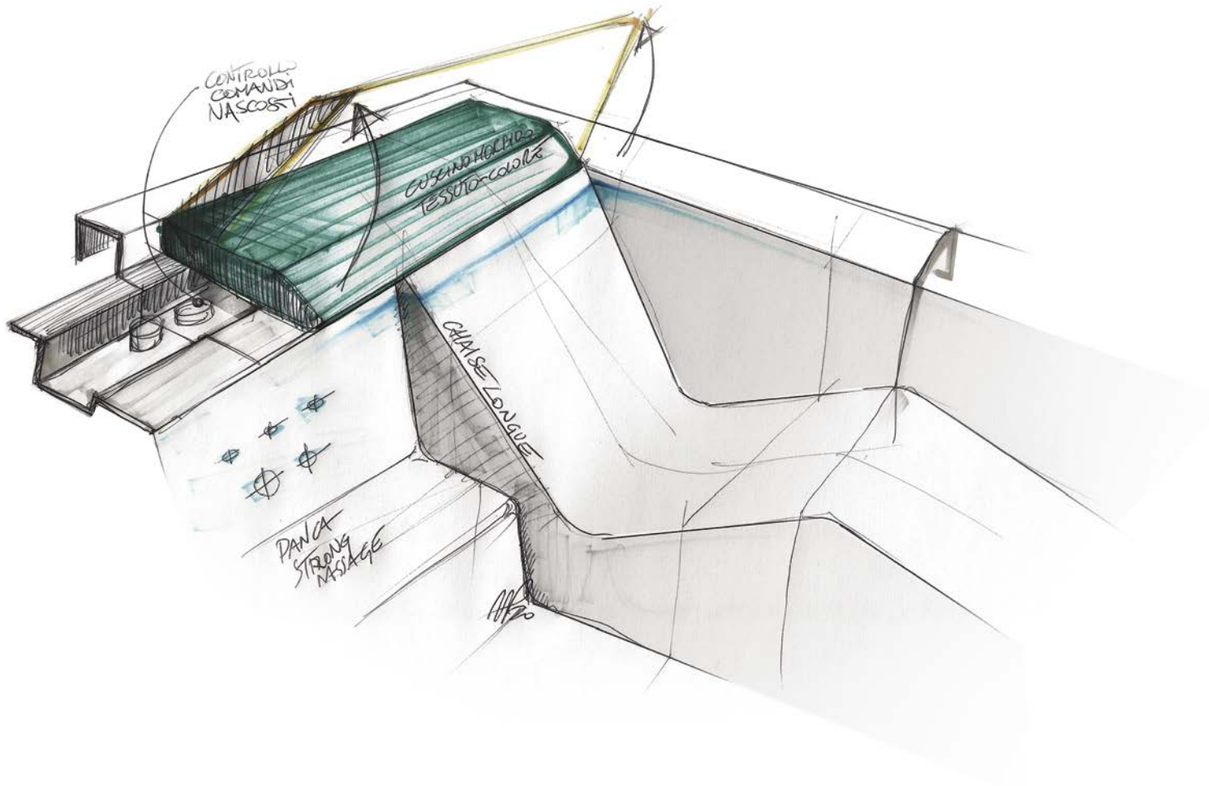

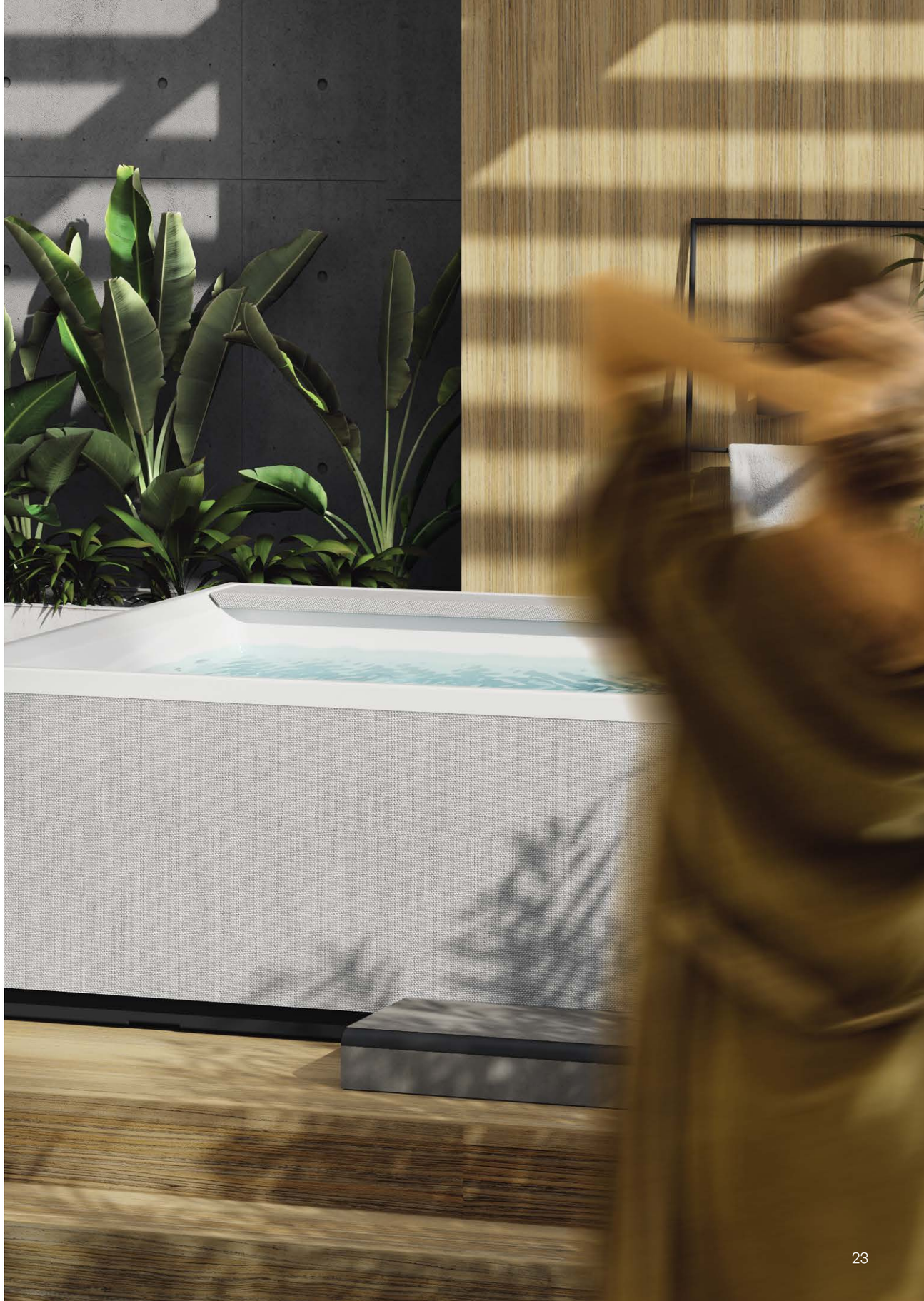

Ein perfektes SPA, um zu viert Körper und Geist zu entspannen. Wanne mit zwei Sitztiefen, einer Chaiselongue und 3 bequemen Einzelsitzflächen.
Jeder Platz ist mit spezifischen Hydromassage-Düsen ausgestattet, die wohltuende Wirkungen auf die behandelten Körperzonen erzeugen. Ein bequemes Kippbort und die Kopfauflage aus weichen Soft Touch - Materialien erhöhen den Gebrauchskomfort in der Wanne.

Idealne SPA gwarantujące wypoczynek ciała i umysłu dla 4 osób. Wanna z dwoma wewnętrznymi poziomami głębokości, z jednym szezlongiem i 3 wygodnymi siedziskami.
Każde siedzisko wyposażone jest w specjalne hydromasaże, które korzystnie wpływają na poszczególne obszary poddawane zabiegom. Wygodne, składane siedzisko oraz zagłówek, wykonane z miękkich w dotyku materiałów, zwiększają komfort użytkowania wewnątrz wanny.

- Aquaclean UV+Ozono
- Wi-Fi Remote Control
- Chromolight
- Bluetooth Music

Die Hydromassagen-Technologie Whirlpool erlaubt verschiedene Gebrauchsmodalitäten zu nutzen.
Sie kann den Lendenwirbelbereich, Rückenmuskeln, Gesäßmuskeln und Hüften, Waden und Füße entspannen.
Die Hydromassage hilft die Blutzirkulation anzuregen, die gesamte Körpermuskulatur zu entspannen und ein vollkommenes psychisch-physisches Wohlbefinden zu erzeugen.

Technologia hydromasażu umożliwia korzystanie z różnych trybów pracy. Skutecznie odpręża okolice lędźwi i pleców, pośladków i ud, łydek i stóp. Hydromasaż pomaga reaktywować krążenie krwi, rozluźnić wszystkie mięśnie ciała, sprzyjając ogólnemu dobremu samopoczuciu psychofizycznemu.

IDRO-WELLNESS

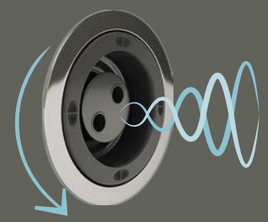

Doppel-Energiehydromassage
Podwójny hydromasaż energetyczny

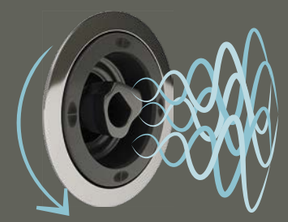

Multi-Energiehydromassage
Wielokrotny hydromasaż energetyczny

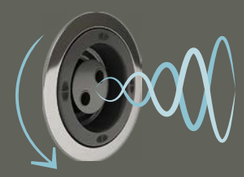

Doppel-Verwöhnhydromassage
Podwójny hydromasaż odprężający

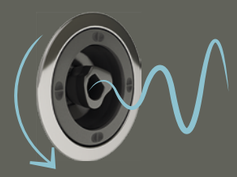

Einzel-Verwöhnhydromassage
Pojedynczy hydromasaż odprężający

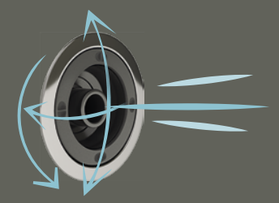

Gezielte Verwöhnhydromassage
Nastawny hydromasaż odprężający

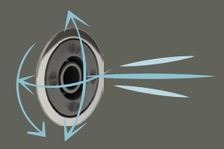

Gezielte lokale Hydromassage
Nastawny hydromasaż ukierunkowany

Lokal-Hydromassage
Hydromasaż ukierunkowany

Die Wasserstrahler Whirlpool Jets an den Wannenwänden sind dünn, mit Soft Touch Effekt und leicht zu reinigen. Sie sind verschiedenen groß und haben unterschiedliche Strahl- und Mischwassermodalitäten mit einstellbarer Stärke. Sie wirken auf den Körper mit einer energiespendenden und belebenden Massage, welche den Stoffwechselkreislauf und die Lymphfunktionen über einen Lymphdrainage- und Gefäßerweiterungseffekt anregt.

Dysze do masażu wodnego Jets, znajdujące się na ścianach wanny, są niewielkiej grubości, miękkie w dotyku i łatwe w czyszczeniu. Mają różne rozmiary i różne tryby dostarczania powietrza i zmieszanej wody, wszystkie z regulowanym natężeniem przepływu. Działają na organizm poprzez masaż energetyzujący i rewitalizujący, stymulujący funkcje krążeniowe i limfatyczne z efektem drenażu limfatycznego i rozszerzającym naczynia krwionośne.

DIVINA L SPA

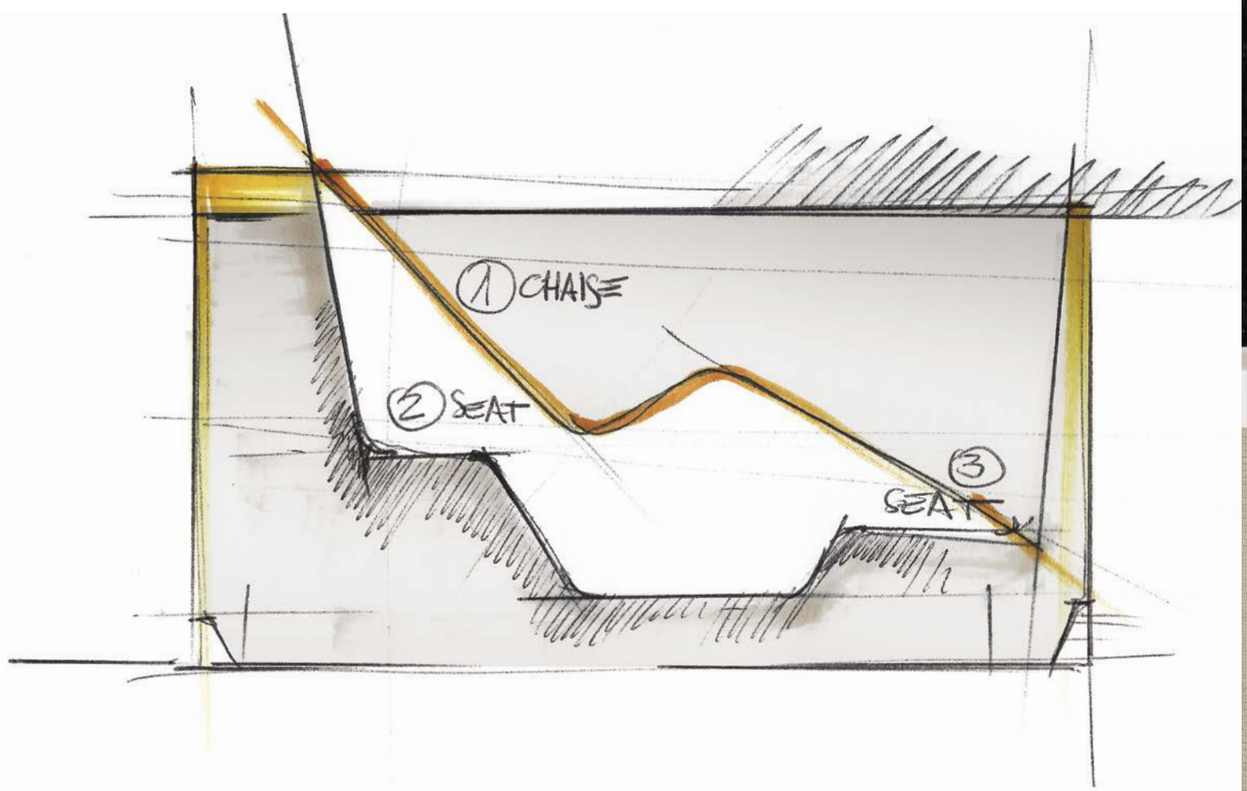

Perfektes SPA für das Haus oder den Garten, das bequem 3 Personen aufnimmt. Wanne mit zwei Tiefen, mit einer Chaiselongue und 2 bequemen, gegenüberliegenden Sitzflächen. Die verschiedenen Hydromassageauststattungen an jedem Sitzplatz erlauben ein Wohlbefinden ohne Kompromisse. Ein Moment der vollkommenen Entspannung mit Cromolight- und Bluetooth-Audiosystem mit einziehbaren Innen- und Außenstreuern.

Idealne SPA do domu lub do ogrodu, które wygodnie pomieści 3 osoby. Wanna z dwoma wewnętrznymi poziomami głębokości, z jednym szezlongiem i 2 wygodnymi, naprzeciwległymi siedziskami. Różne akcesoria hydromasażu na każdym siedzisku umożliwi komfort i dobre samopoczucie bez żadnych kompromisów. Chwila całkowitego Relaksu uzupełniona systemem Cromolight i systemem audio Bluetooth z wysuwanymi głośnikami wewnętrznymi i zewnętrznymi.

- Aquaclean UV+Ozono
- Wi-Fi Remote Control
- Chromolight
- Bluetooth Music

DIVINA

DESIGN UND TECHNOLOGIE
DESIGN I TECHNOLOGIA

Die verwendeten Materialien sind witterungsfest, nutzen nicht ab und beugen der Bakterien- und Schimmelbildung vor.

Zastosowane materiały są odporne na działanie czynników atmosferycznych, nie niszczą się i zapobiegają rozwojowi bakterii i pleśni.

Die Bluetooth-Audio- und Cromolight-Beleuchtungssysteme in den DIVINA SPA vervollständigen den Moment des holistischen Wohlbefindens.

System audio Bluetooth i oświetlenie cromolight obecne w DIVINA SPA uzupełnią chwilę holistycznego dobrego samopoczucia.

Das Wohlbefinden beginnt hier, Wasser, Luft, Musik und Technologie sind alle in Remote steuerbar über APP für Wi-Fi.

Dobre samopoczucie rozpocznie się tutaj, Woda, Powietrze, Muzyka i Technologia, wszystkie są zdalnie sterowane za pomocą dedykowanej APP przez WI-FI.

Die Aquaclean-Desinfizierung mit Ozon und ultravioletten Strahlen eliminiert sofort Bakterien, Viren und chlorresistente Mikroorganismen.

Dezynfekcja Aquaclean za pomocą Ozonu i Ultrafioletu natychmiast wyeliminuje z wody bakterie, wirusy i mikroorganizmy odporne na chlor.

DIVINA M SPA

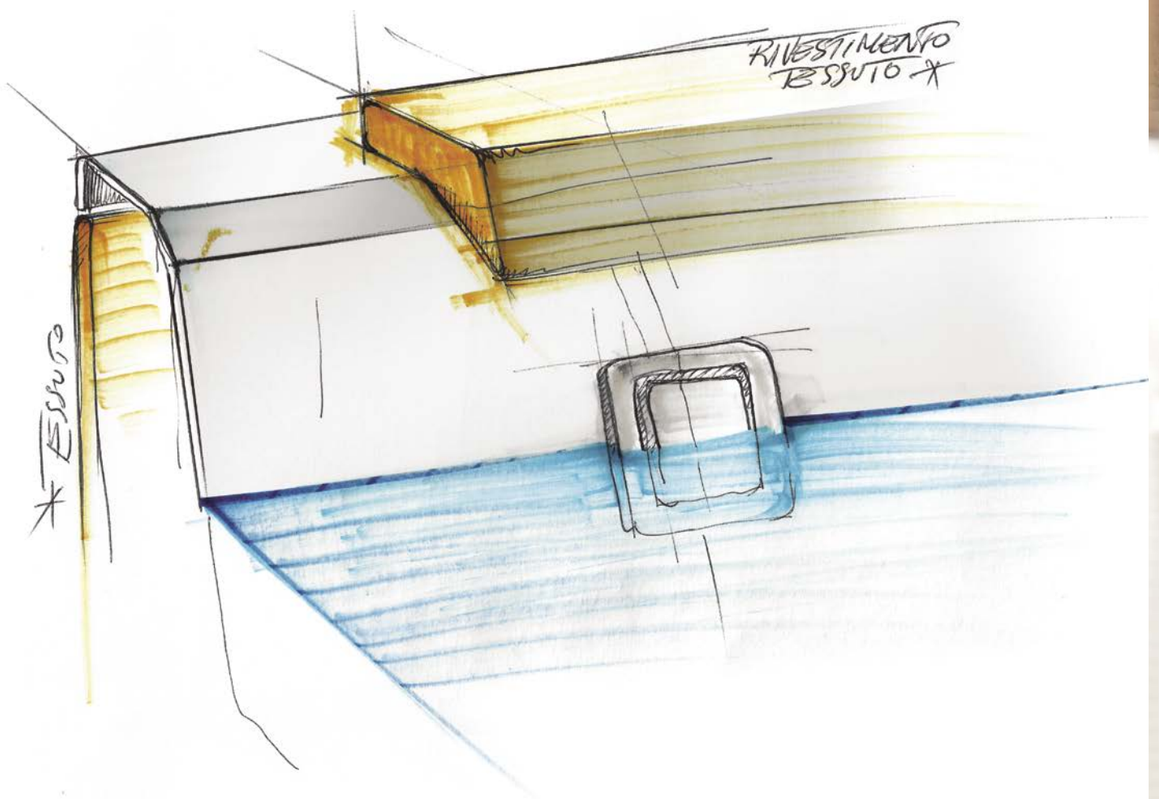

Ein kleineres SPA geeignet für den Indoor-Gebrauch mit verminderter Belastung des Bodens oder Outdoor, wenn nicht viel Platz ist. Perfekt für einen Freestanding- oder Built-In-Gebrauch ist es groß genug, dass zwei Personen bequem darin liegen können.
Die unterschiedlichen Hydromassagedüsen umhüllen den Körper, während die exklusive Hydromassage Natural Air eine vollkommenes psychisch-physisches Wohlbefinden erlaubt.

SPA o zmniejszonych wymiarach, przystosowane do użytku Indoor dzięki zmniejszonemu obciążeniu na podłogę lub Outdoor, również w przypadku ograniczonej przestrzeni. Idealna do użytku wolnostojącego, jak i do zabudowy, może wygodnie pomieścić dwie leżące osoby.
Różne dysze do masażu wodnego otaczają całe ciało w zakresie 360°, podczas gdy ekskluzywny hydromasaż Natural Air zapewnia ogólne dobre samopoczucie psychofizyczne.

- Aquaclean UV+Ozono
- Chromolight
- Wi-Fi Remote Control
- Bluetooth Music

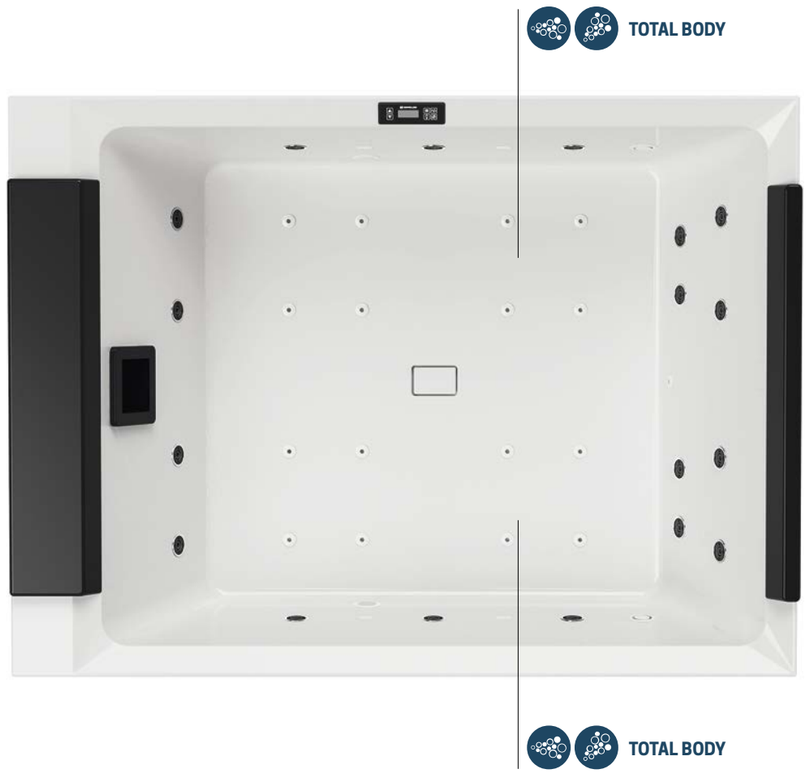

EINRICHTUNGSGE-GENSTÄNDE *AKCESORIA*

Die Kollektion OUTDOOR SPA wird für Ihre Lust auf Wohlbefinden mit einer Auswahl an Einrichtungsgegenständen, die nach Zeichnungen von Marco Pellici gefertigt sind, vervollständigt.
Gradliniges Design, ergonomischer Komfort, umweltfreundliche Materialien und perfekt kombinierbare Finishs garantieren die Einmaligkeit Ihres Ambiente.

Kolekcja OUTDOOR SPA uzupełnia Twoje pragnienie wellness dzięki gamie Akcesoriów zaprojektowanych przez Marco Pellici.
Liniowy design, ergonomiczny komfort, ekologiczne materiały i idealnie dopasowane wykończenia gwarantują niepowtarzalność Twojego otoczenia.

CHAISE LONGUE

Stahlgestell
Stalowa konstrukcja

Nero opaco

Gestell aus lackiertem Birkenholz
Konstrukcja z lakierowanej brzozy

Oxid wood

Quarz wood

Kleine Matratze mit Rutschschutz
Materac z obiciem antypoślizgowym

Erhältlich in / *Dostępny:*

x 187 cm
y 84
z 60 cm

Light grey | Warm brown | Steel

Oxid Wood

Light grey | Warm brown | Steel

Quarz Wood

Bequeme Chaiselongue erhältlich in verschiedenen Farbkombinationen, um sich perfekt den Finishs Ihres Mini-Beckens und Ihrem persönlichem Home Spa anzupassen. Ein robustes Stahlgestell, lackiertes Birkenschichtholz zusammen mit einem bequemen Matratzenpolster erlauben wahre Moment der vollkommenen Entspannung.

Wygodny szezlong dostępny w różnych kombinacjach kolorystycznych, aby idealnie dopasować się do wykończenia wanny z hydromasażem i osobistego Domowego Spa. Solidna stalowa konstrukcja, razem lakierowana sklejka brzozowa i wygodny, pikowany materac pozwalają na moment całkowitego relaksu.

BEISTELLTISCHE UND PODESTE *STOLIKI I SCHODKI*

BEISTELLTISCHE / *STOLIKI*

x 90 cm - y 40 cm - z 33 cm

x 40 cm - y 90 cm - z 33 cm

PODESTE / *SCHODKI*

x 66 cm - y 20 cm - z 33 cm

x 70 cm - y 34 cm - z 33 cm

x 70 cm - y 34 cm - z 58 cm

x 75 cm - y 17 cm - z 50 cm

x 118 cm - y 34 cm - z 33 cm

x 118 cm - y 34 cm - z 108 cm

Die Einrichtungsgegenstände werden in lackierten Birkenschichtholz in zwei verschiedenen Farben hergestellt und sind für den OUTDOOR-Gebrauch geeignet. Die Beistelltische gibt es in zwei Modellen mit verschiedenen Höhen, sie vervollständigen Ihr Home Spa, während die verschiedenen Podeste in verschiedenen Höhen einen bequemen, absolut sicheren Gebrauch des Minibeckens erlauben.

Dodatki wykonane są z brzozowej sklejki lakierowanej na dwa różne kolory i nadają się do użytku OUTDOOR. Stoliki dostępne w dwóch modelach o różnej wysokości, uzupełniają komfort Twojego Domowego Spa, a poszczególne modele schodków z kilkoma różnymi wysokościami pozwalają na wygodne i całkowicie bezpieczne korzystanie z Twojej wanny z hydromasażem.

SPA-DUSCHSÄULE
KOLUMNA SPA

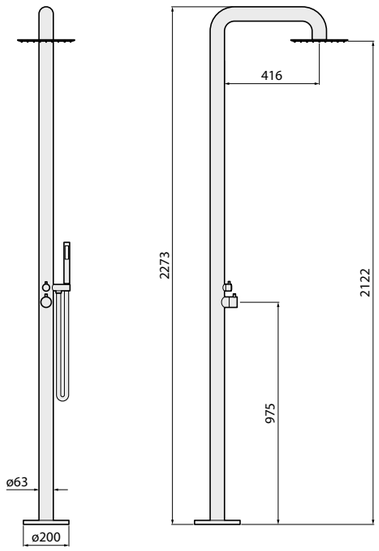

Die Duschsäule SPA hat ein reines, gradliniges Design und kann nach Belieben überall aufgestellt werden. Sie ist aus rostfreiem Stahl und auch geeignet für den Gebrauch in einem OUTDOOR-Ambiente.
Die SPA-Säule ist mit einer Regenplatte und einer praktischen Handbrause mit nicht verdrehbarem Schlauch ausgestattet, die mit einer mechanischen Mischbatterie und Funktionswechselschaltung gesteuert werden.

Kolumna prysznicowa SPA ma czystą i liniową konstrukcję, która umożliwia jej ustawienie w dowolnym miejscu, jest wykonana ze stali nierdzewnej do użytku nawet w środowisku OUTDOOR.
Kolumna SPA wyposażona jest w górną deszczownicę oraz praktyczną słuchawkę prysznicową z wężem przeciwskrętnym, sterowaną za pomocą mechanicznego mieszacza z przełącznikiem funkcji.

TECHNISCHE INFORMATIONEN
INFORMACJE TECHNICZNE

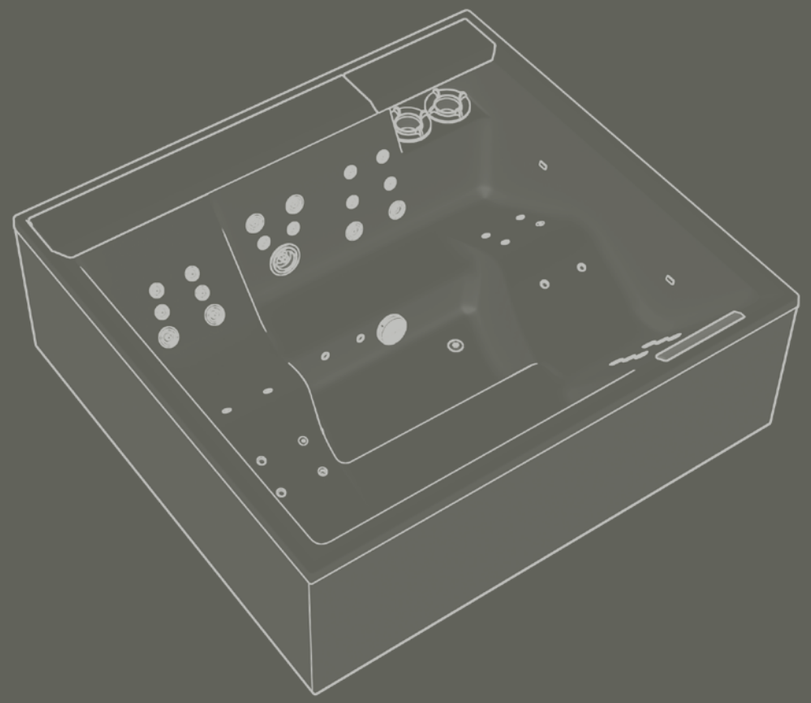

Die Thermoabdeckplane ist für jedes Minibecken unabdingbar, sie ist faltbar und aus Materialien, die für den Gebrauch im Freien geeignet sind, hergestellt.
Sie isoliert das Minibecken, sodass die eingestellte Wassertemperatur konstant bleibt, es wird weniger Strom verbraucht und zusätzlich garantiert die Abdeckung, dass das Wasser im Becken sauber bleibt.
Für ein besonders kaltes und strenges Klima gibt es die Version PLUS mit einer höheren Wärmeisolierung.

Osłona termiczna jest nieodzownym akcesorium każdej wanny z hydromasażem, jest składana i wykonana z materiałów nadających się do użytku na zewnątrz.
Izoluje wannę do hydromasażu, utrzymując zadaną temperaturę wody na stałym poziomie, zmniejszając zużycie energii elektrycznej i zapewniając czystość znajdującej się w nim wody.
W szczególnie zimnym i surowym klimacie dostępna jest wersja PLUS ze zwiększoną izolacją.

DIVINA M SPA

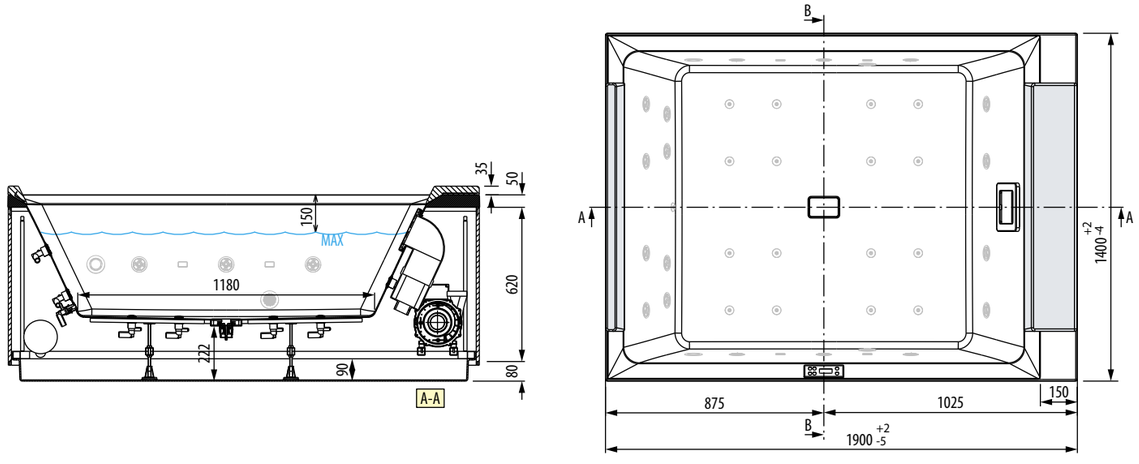

HYDRAULISCHE EIGENSCHAFTEN
Maximales Fassungsvermögen 550 l
18 Whirlpooldüsen an der Seite
16 Mini Jet - Düsen am Boden
2 Düsen Natural Air

ELEKTRISCHE EIGENSCHAFTEN
Spannung 220-230 V
Frequenz 50 Hz
Max. Leistungsaufnahme Heizer + Pumpe bei niedriger Geschwindigkeit: 2400 W

MECHANISCHE EIGENSCHAFTEN
GESAMTFLÄCHE 2.66 m²
Gesamtgewicht: 910 kg
Gewicht Wanne + Einrichtungen 200 kg
Gewicht der Benutzer (2 Personen) 80+80 kg
Spezifische Last auf Stellfläche 3500 N/m²

CHARAKTERYSTYKA HYDRAULICZNA
maksymalna pojemność 550 l
18 bocznych dysz do masażu wodnego
16 dysz mini jet na dnie
2 dysze Natural Air

PARAMETRY ELEKTRYCZNE
Napięcie 220-230 V
Częstotliwość 50 Hz
Maksymalna moc pochłaniana przez grzejnik
+ pompa wolnoobrotowa: 2400 W

PARAMETRY MECHANICZNE
Powierzchnia całkowita 2,66 m²
Waga całkowita: 910 kg
Waga wanny+komponenty 200 kg
Waga użytkowników (2 osoby) 80+80 kg
Obciążenie właściwe podstawy nośnej 3500 N/m²

DIVINA L SPA

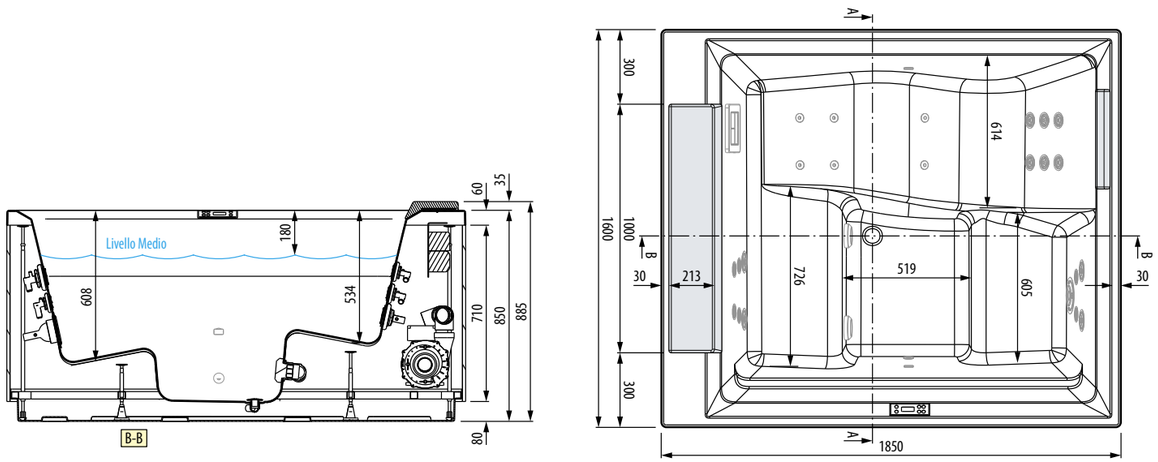

HYDRAULISCHE EIGENSCHAFTEN
Mittleres Fassungsvermögen 680 l
17 Whirlpooldüsen (12 Standardvers.)
6 Mini Jet - Düsen (6 Standardvers.)

ELEKTRISCHE EIGENSCHAFTEN
Spannung 220-230 V
Frequenz 50 Hz
Max. erforderliche Leistung 2400 W

MECHANISCHE EIGENSCHAFTEN
GESAMTFLÄCHE 3.0 m²
Gesamtgewicht: 1160 kg
Gewicht Wanne + Einrichtungen 240 kg
Gewicht der Benutzer (3 Personen) 80x3=240 kg
Spezifische Last auf Stellfläche 3920 N/m²

CHARAKTERYSTYKA HYDRAULICZNA
średnia pojemność 680 l
17 dysz do masażu wodnego (12 w wersji standardowej)
6 dysz mini jet (6 w wersji standardowej)

PARAMETRY ELEKTRYCZNE
Napięcie 220-230 V
Częstotliwość 50 Hz
Maksymalny pobór mocy 2400 W

PARAMETRY MECHANICZNE
Powierzchnia całkowita 3,0 m²
Waga całkowita: 1160 kg
Waga wanny+komponenty 240 kg
Waga użytkowników (3 osoby) 80x3=240 kg
Obciążenie właściwe podstawy nośnej 3920 N/m²

DIVINA XL SPA

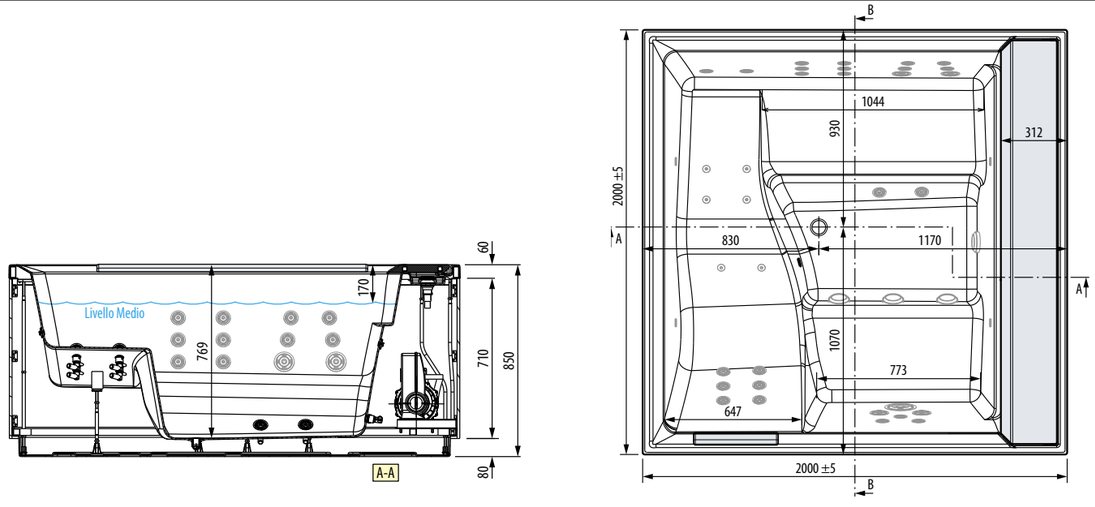

HYDRAULISCHE EIGENSCHAFTEN
Mittleres Fassungsvermögen 930 l
28 Whirlpooldüsen (18 Standardvers.)
8 Mini Jet- Düsen (4 Standardvers.)

ELEKTRISCHE EIGENSCHAFTEN
Spannung 220-230 V
Frequenz 50 Hz
Max. erforderliche Leistung 3450 W

MECHANISCHE EIGENSCHAFTEN
GESAMTFLÄCHE 4 m²
Gesamtgewicht: 1550 kg
Gewicht Wanne + Einrichtungen 300 kg
Gewicht der Benutzer (4 Personen) 80x4=320 kg
Spezifische Last auf Stellfläche 3800 N/m²

CHARAKTERYSTYKA HYDRAULICZNA
średnia pojemność 930 l
28 dysz do masażu wodnego (18 w wersji standardowej)
8 dysz mini jet (4 w wersji standardowej)

PARAMETRY ELEKTRYCZNE
Napięcie 220-230 V
Częstotliwość 50 Hz
Maksymalny pobór mocy 3450 W

PARAMETRY MECHANICZNE
Powierzchnia całkowita 4 m²
Waga całkowita: 1550 kg
Waga wanny+komponenty 300 kg
Waga użytkowników (4 osoby) 80x4=320 kg
Obciążenie właściwe podstawy nośnej 3800 N/m²

DIVINA XXL SPA

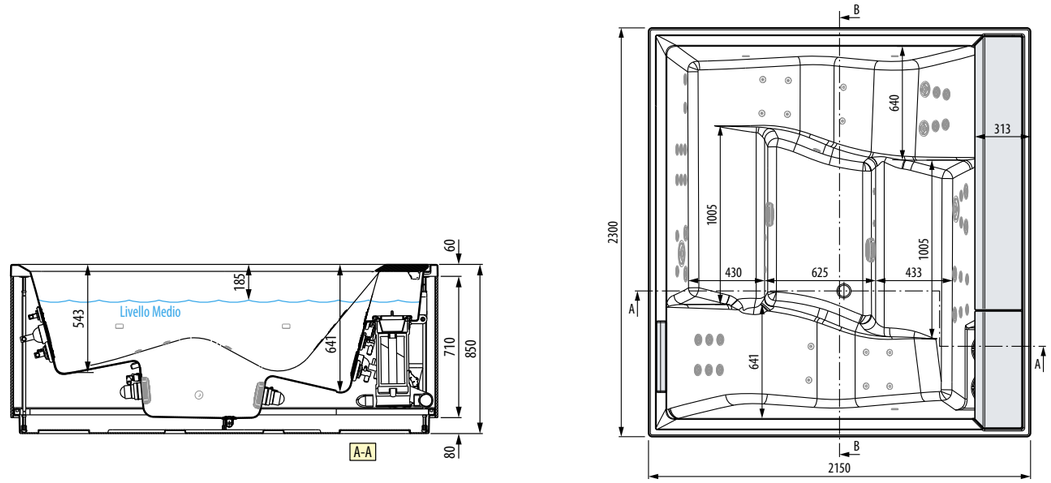

HYDRAULISCHE EIGENSCHAFTEN
Mittleres Fassungsvermögen 1160 l
36 Whirlpooldüsen (24 Standardvers.)
16 Mini Jet- Düsen (8 Standardvers.)

ELEKTRISCHE EIGENSCHAFTEN
Spannung 220-230 V
Frequenz 50 Hz
Max. erforderliche Leistung 4050 W

MECHANISCHE EIGENSCHAFTEN
GESAMTFLÄCHE 5.3 m²
Gesamtgewicht: 2010 kg
Gewicht Wanne + Einrichtungen 370 kg
Gewicht der Benutzer (6 Personen) 80x6=480 kg
Spezifische Last auf Stellfläche 3800 N/m²

CHARAKTERYSTYKA HYDRAULICZNA
średnia pojemność 1160 l
36 dysz do masażu wodnego (24 w wersji standardowej)
16 dysz mini jet (8 w wersji standardowej)

PARAMETRY ELEKTRYCZNE
Napięcie 220-230 V
Częstotliwość 50 Hz
Maksymalny pobór mocy 4050 W

PARAMETRY MECHANICZNE
Powierzchnia całkowita 5,3 m²
Waga całkowita: 2010 kg
Waga wanny+komponenty 370 kg
Waga użytkowników (6 osoby) 80x6=480 kg
Obciążenie właściwe podstawy nośnej 3800 N/m²

VIRTUAL REALITY CONFIGURATOR

Novellini bringt die neue App für eine erweiterte Realität auf den Markt, mit der Sie das DIVINA OUTDOOR SPA in Ihren Raum positionieren und das Produkt in all seinen Aspekten konfigurieren können.
Entdecken Sie die App auf
OUTDOORSPA.NOVELLINI.COM

Firma Novellini wprowadza na rynek nową aplikację rozszerzonej rzeczywistości, która pozwala na umieszczenie DIVINA OUTDOOR SPA w Twojej własnej przestrzeni, umożliwiając skonfigurowanie produktu we wszystkich jego aspektach. Odkryj ją na
OUTDOORSPA.NOVELLINI.COM

Discover more on

NOVELLINI.COM

NOVELLINI S.p.a.
Via Mantova, 1023 - 46034 Borgo Virgilio - Loc. Romanore - Mantova - Italy
Tel. + 39 0376 64 21 | info@novellini.com